ΕΛΛΗΝΙΚΗ ΔΗΜΟΚΡΑΤΙΑ
ΠΕΡΙΦΕΡΕΙΑ ΚΕΝΤΡΙΚΗΣ ΜΑΚΕΔΟΝΙΑΣ
ΠΕΡΙΦΕΡΕΙΑΚΗ ΕΝΟΤΗΤΑ ΘΕΣΣΑΛΟΝΙΚΗΣ
Δ.Ε.Υ.Α. ΠΥΛΑΙΑΣ - ΧΟΡΤΙΑΤΗ

ΑΡ. ΕΡΓΟΥ:

ΑΡ. ΜΕΛΕΤΗΣ:

ΜΕΛΕΤΗ:

«ΑΝΤΙΚΑΤΑΣΤΑΣΗ ΕΣΩΤΕΡΙΚΟΥ ΔΙΚΤΥΟΥ ΥΔΡΕΥΣΗΣ ΣΤΗ ΔΗΜΟΤΙΚΗ ΚΟΙΝΟΤΗΤΑ ΑΣΒΕΣΤΟΧΩΡΙΟΥ ΤΟΥ ΔΗΜΟΥ ΠΥΛΑΙΑΣ-ΧΟΡΤΙΑΤΗ»

ΤΙΤΛΟΣ ΣΧΕΔΙΟΥ:

ΤΥΠΙΚΗ ΔΙΑΤΑΞΗ ΕΜΜΕΣΟΥ ΧΕΙΡΙΣΜΟΥ ΔΙΚΛΕΙΔΩΝ ΑΠΟΜΟΝΩΣΗΣ ΔΙΚΤΥΟΥ

ΚΑΤΗΓΟΡΙΑ ΜΕΛΕΤΗΣ	ΥΔΡΑΥΛΙΚΗ		ΑΡΙΘΜΟΣ ΣΧΕΔΙΟΥ
ΗΜΕΡΟΜΗΝΙΑ	ΙΑΝΟΥΑΡΙΟΣ 2019	ΚΛΙΜΑΚΑ 1:10	ΥΔΡ.6.1

ΟΜΑΔΑ ΜΕΛΕΤΗΣ :

ΥΔΡΑΥΛΙΚΗ ΜΕΛΕΤΗ:
ΤΑΓΡΕΣ ΝΙΚΟΛΑΟΣ

ΙΦΙΓΕΝΕΙΑΣ 5, ΘΕΣ/ΝΙΚΗ, Τ.Κ.:54352, ΤΗΛ: 2310 920453
ΠΟΛΙΤΙΚΟΣ ΜΗΧΑΝΙΚΟΣ

ΜΕΛΕΤΗΤΕΣ:

Tagres Nikolaos

Digitally signed by Tagres Nikolaos
Date: 2019.01.22 14:57:04 +02'00'

ΕΛΕΓΧΘΗΚΕ .... - ...- 2019

ΕΓΚΡΙΘΗΚΕ .... - ...- 2019

ΘΕΩΡΗΘΗΚΕ .... - ...- 2019

Ο ΕΠΙΒΛΕΠΩΝ	Η ΠΡΟΪΣΤΑΜΕΝΗ Τ.Ο.Υ.Ε.	Ο ΔΙΕΥΘΥΝΤΗΣ ΤΕΧΝΙΚΩΝ ΥΗΡΕΣΙΩΝ ΔΗΜΟΥ ΠΥΛΑΙΑΣ ΧΟΡΤΙΑΤΗ
Ψηφιακά υπογεγραμμένο από ZINON CHORIS Ημερομηνία: 2019.01.23 14:24:44 EET	Ψηφιακά υπογεγραμμένο από KYRIAKI TSOMPANI Ημερομηνία: 2019.01.24	Ψηφιακά υπογεγραμμένο από IGNATIOS CHARALAMPIDIS Ημερομηνία: 2019.01.24 10:58:01 EET
ΖΗΝΩΝ ΧΩΡΗΣ ΠΟΛΙΤΙΚΟΣ ΜΗΧΑΝΙΚΟΣ με Α' ΒΑΘ.	ΤΣΟΜΠΑΝΗ ΚΥΡΙΑΚΗ ΠΟΛΙΤΙΚΟΣ ΜΗΧΑΝΙΚΟΣ με Α' ΒΑΘ.	ΙΓΝΑΤΙΟΣ ΧΑΡΑΛΑΜΠΙΔΗΣ ΠΟΛΙΤΙΚΟΣ ΜΗΧΑΝΙΚΟΣ με Α' ΒΑΘ.

ΕΓΚΡΙΤΙΚΗ ΑΠΟΦΑΣΗ Δ.Σ. ΔΕΥΑ ΠΥΛΑΙΑΣ-ΧΟΡΤΙΑΤΗ:

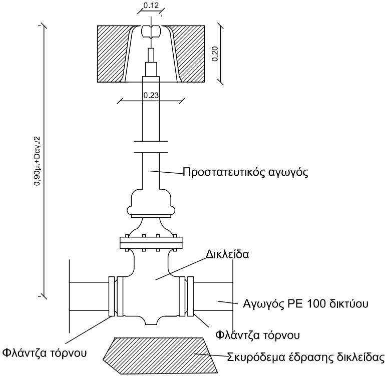
0.12
0.20
0.23
0,90μ.+Dαγ./2
Προστατευτικός αγωγός
Δικλείδα
Αγωγός PE 100 δικτύου
Φλάντζα τόρνου
Φλάντζα τόρνου
Σκυρόδεμα έδρασης δικλείδας

1 Φρεάτιο
2 Κλειδί χειρισμού
3 Στέλεχος χειρισμού
4 Εξάρτημα προσαρμογής κλειδιού
5 Σωλήνας επιμηκύνσεως

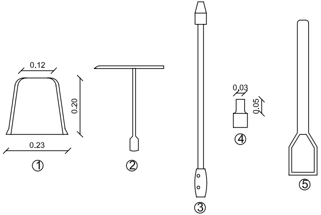
0.12
0.20
0.23
①
②
③
0,03
0,05
④
⑤

ΔΙΚΛΕΙΔΑ Φ50

Για αγωγό Φ63χλστ.
και για μικρότερη διάμετρο

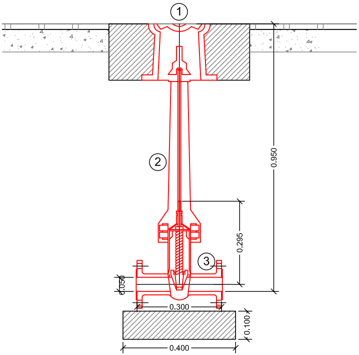
①
②
③
0.950
0.295
0.050
0.300
0.100
0.400

ΔΙΚΛΕΙΔΑ Φ80

Για αγωγό Φ90χλστ.
και για μικρότερη διάμετρο

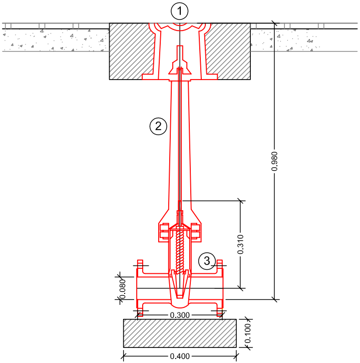
①
②
③
0.980
0.310
0.080
0.300
0.100
0.400

ΔΙΚΛΕΙΔΑ Φ100

Για αγωγό Φ110 και Φ125χλστ.
και για μικρότερη διάμετρο

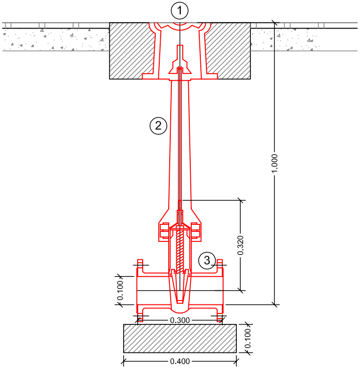
1
2
3
1.000
0.320
0.100
0.300
0.100
0.400

ΔΙΚΛΕΙΔΑ Φ125

Για αγωγό Φ140χλστ.

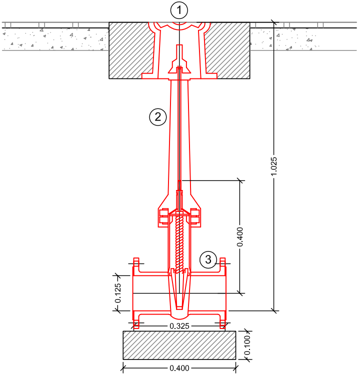
1
2
3
1.025
0.400
0.125
0.325
0.100
0.400

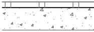

ΔΙΚΛΕΙΔΑ Φ150

Για αγωγό Φ160 και Φ180χλστ.

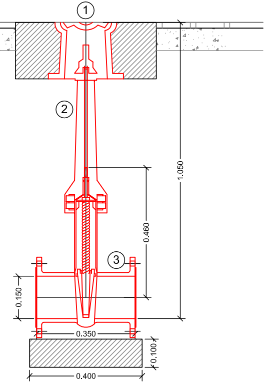
1
2
3
1.050
0.460
0.150
0.350
0.100
0.400

ΔΙΚΛΕΙΔΑ Φ200

Για αγωγό Φ200 και Φ225χλστ.

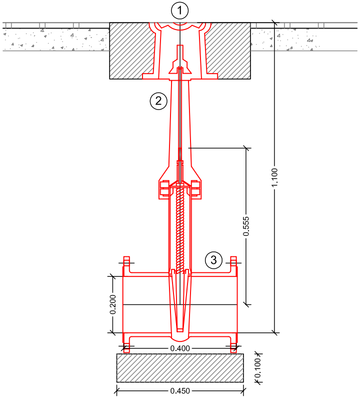
1
2
3
1.100
0.555
0.200
0.400
0.100
0.450

ΔΙΚΛΕΙΔΑ Φ250

Για αγωγό Φ280 και Φ280χλστ.

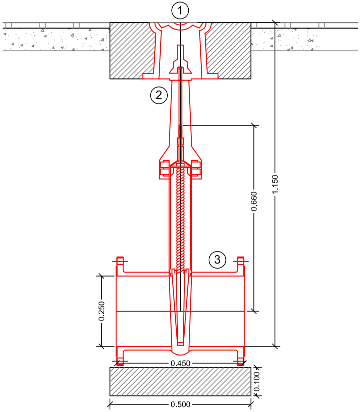
1
2
3
1.150
0.660
0.250
0.450
0.100
0.500

ΔΙΚΛΕΙΔΑ Φ300

Για αγωγό Φ315χλστ.

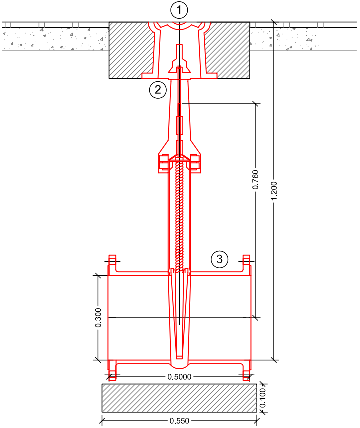
①
②
③
0.760
1.200
0.300
0.5000
0.100
0.550

ΥΠΟΜΝΗΜΑ

① Κυκλικό στόμιο οδού με κάλυμμα

② Στέλεχος επιμηκύνσεως

③ Δικλείδα συρταρωτή